Tekk S

661x200x115 mm

15m maximum

6.5 kg
14.3 lb

AC 220V-240V

50/60Hz

SCx
0.04m²

Standard
Norme installation

Position de fonctionnement: Horizontale
Operating position: Horizontal

1 Installation

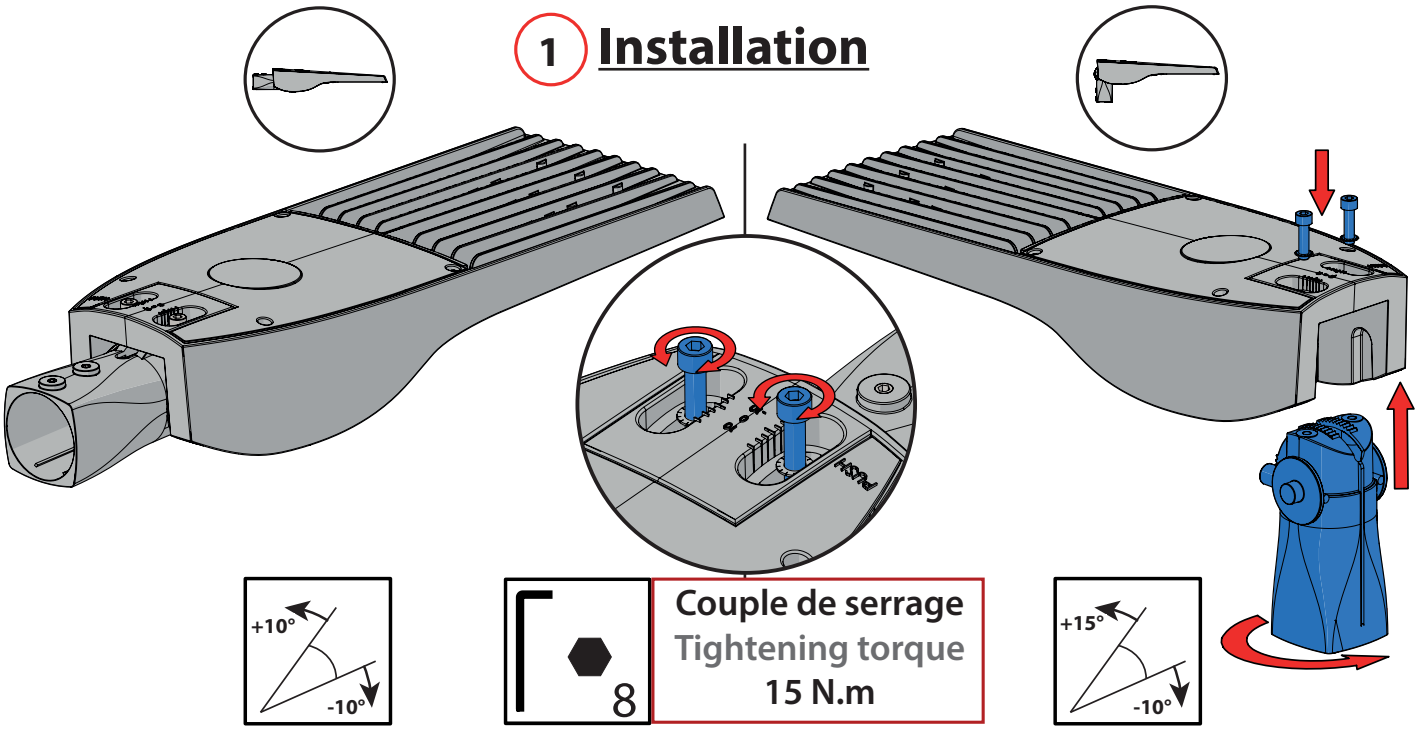

Couple de serrage
Tightening torque
15 N.m

2

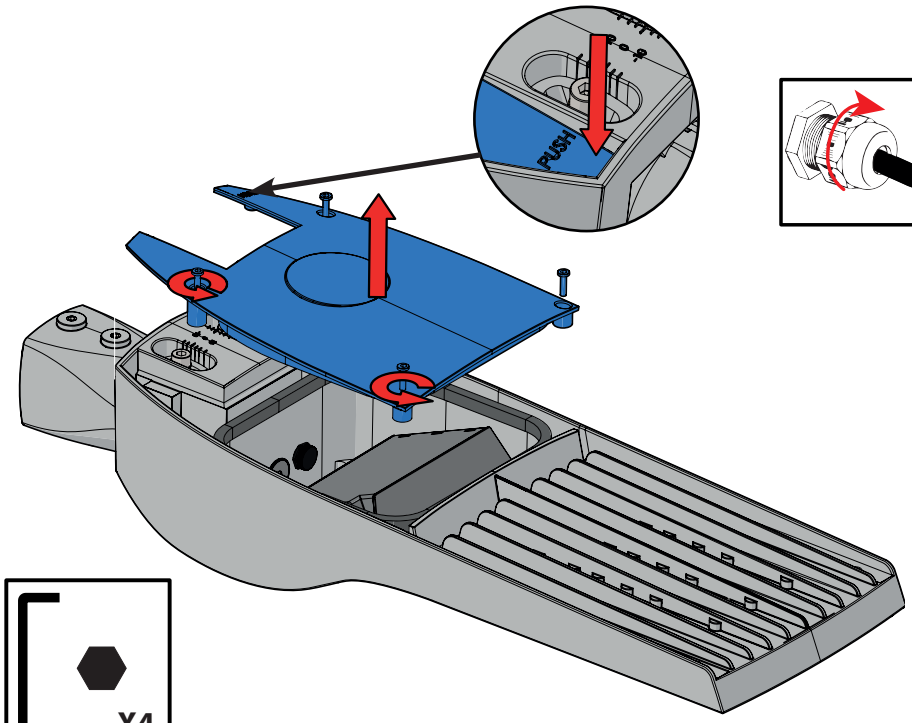

3

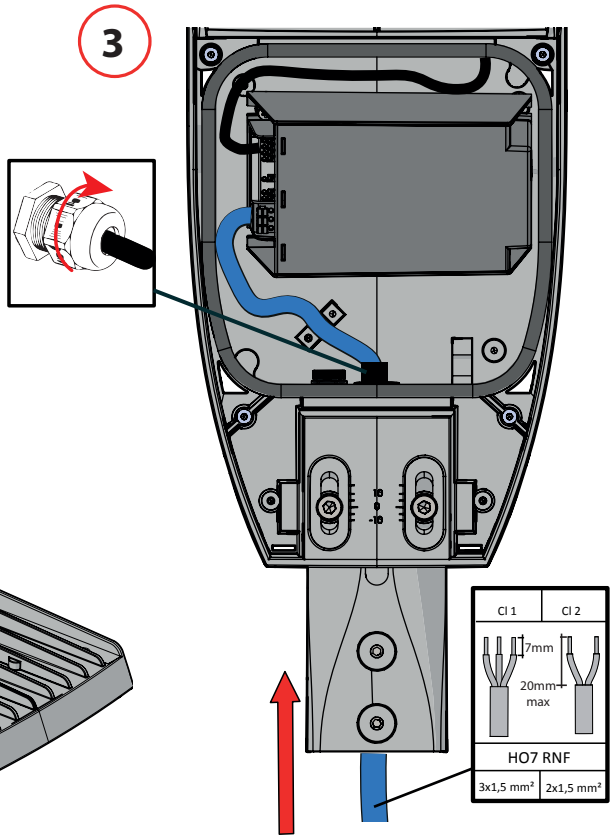

FIM0111E_Tekk_S

4 **Remonter le luminaire en faisant toutes les opérations précédentes dans le sens inverse.**
Put the system back by making all the previous operations in the reverse order.

5

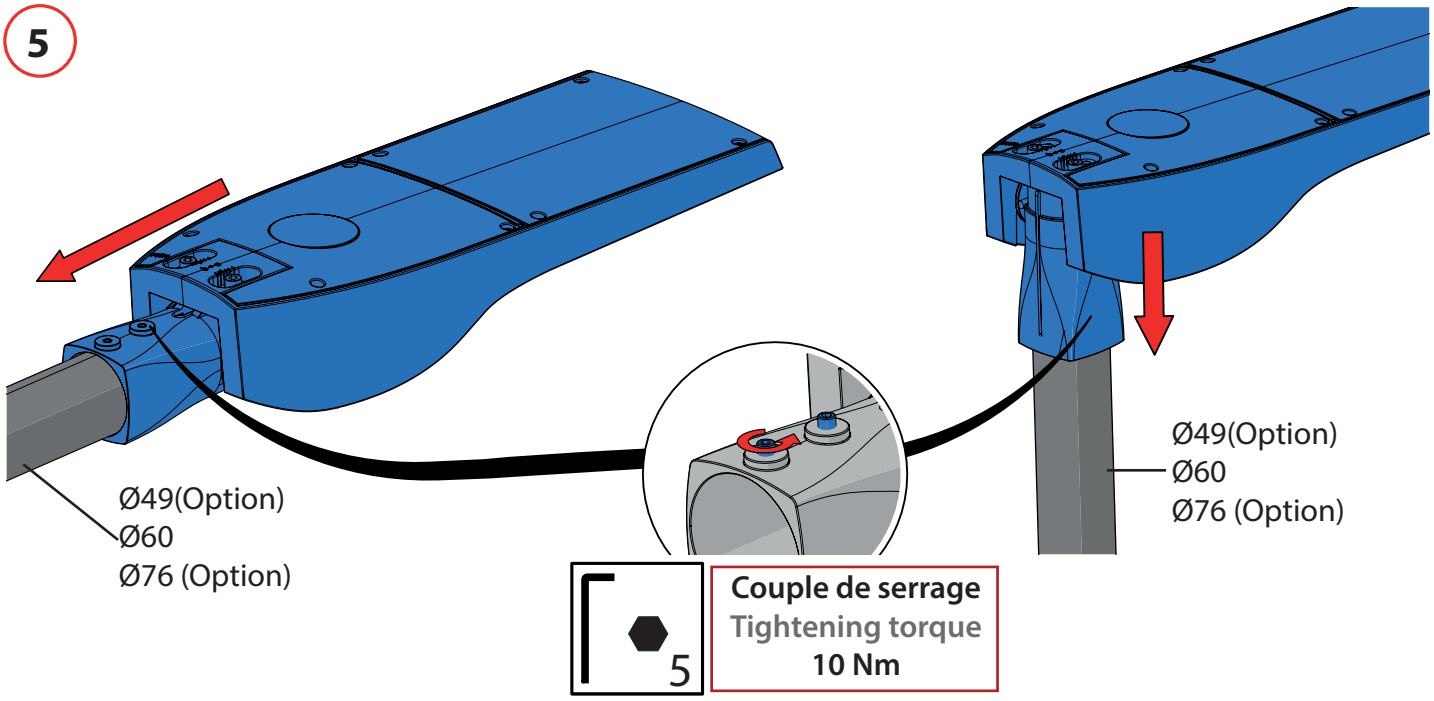

Maintenance

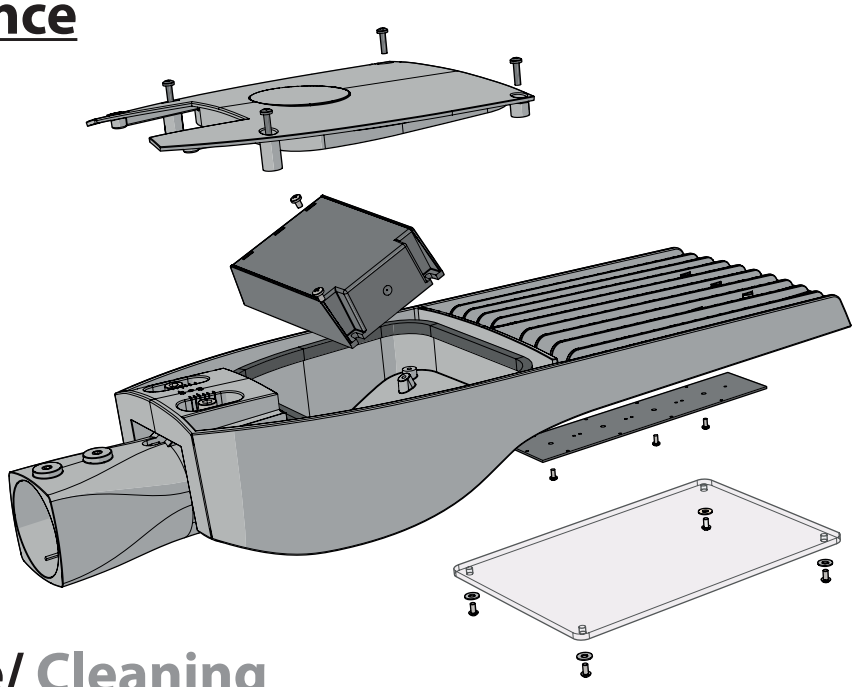

Nettoyage/ Cleaning

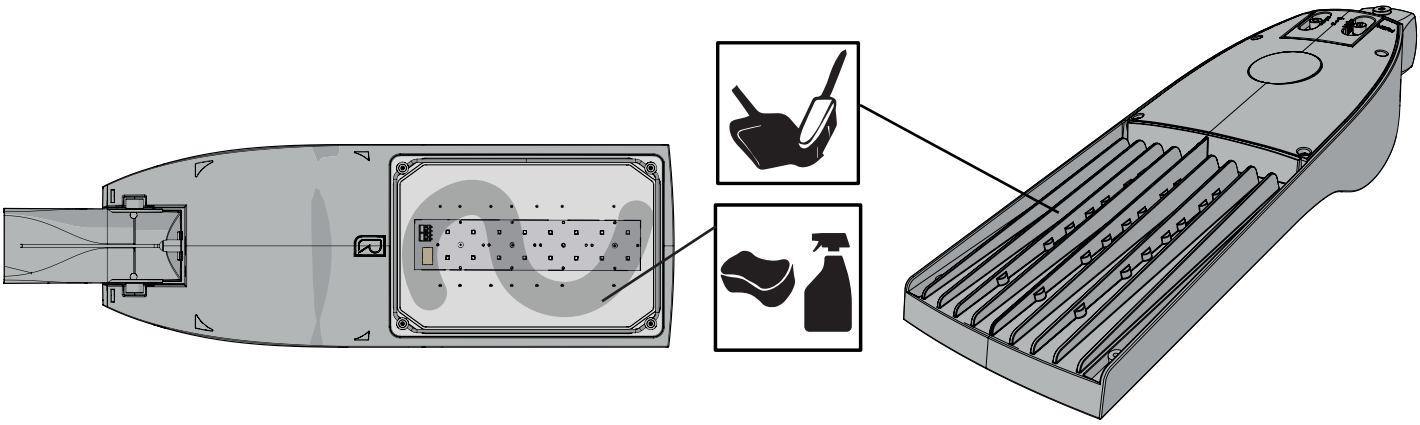

FIM0111E_Tekk_S